Извещатель инфракрасный линейный активный

ИКС-1-012

Паспорт
АТПН.425151.001-01 ПС

Отметка ОТК

М.П.

1 ОБЩИЕ СВЕДЕНИЯ

1.1 Извещатель инфракрасный линейный ИКС-1-012 предназначен для регистрации пересечения нарушителями контролируемой зоны, образованной оптическим лучом между излучателем и приемником. Используется для построения периметральных рубежей охраны объектов, протяженных участков местности, фасадов зданий в составе быстроразворачиваемого комплекса охраны БРК «Плющ».

2 ТЕХНИЧЕСКИЕ ХАРАКТЕРИСТИКИ

Максимальная дальность действия ..... 100 м
Угол расхождения луча излучателя ..... 2^0
Время готовности извещателя после подачи питания.....30с
Скорость объекта, при которой возможно обнаружение..... не более 10 м/с
Напряжение питания ..... от 4,5 до 8 В
Ток потребления при номинальном напряжении 4,5 В:
излучателя..... не более 5 мА
приемника..... не более 5 мА
Рабочая температура окружающей среды ..... от минус 40 до плюс 50^0С
Повышенная влажность воздуха..... 93% при плюс 40^0С.
Средняя наработка на отказ 50000ч
Средний срок службы .....8 лет
Габаритные размеры излучателя и приемника:
длина ..... 134 мм
ширина .....60 мм
высота .....72 мм
Масса извещателя:
излучателя..... 0,35 кг
приемника..... 0,35 кг

3 ПОРЯДОК УСТАНОВКИ

3.1 Извещатели устанавливаются по периметру охраняемой зоны таким образом, чтобы в контролируемой зоне между излучателем и приемником не было перекрывающих ее предметов и исключалась возможность их появления.

3.2 Необходимо исключить случаи попадания прямых солнечных лучей, мощных осветителей и других источников инфракрасного излучения в объектив приемника.

3.3 Установить извещатель на стойки радиоканальные (СТР) козырьком сверху. При этом соблюдать очередность установки излучателей и приемников извещателей в соответствии с рисунком 1: на одну СТР устанавливаются два приемника, на соседние СТР – два излучателя. Таким образом устраняется воздействие излучения излучателя на соседние приемники.

3.4 Прочно закрепить винтами излучатель и приемник на блоке радиоканальном (БР), при этом юстировочный узел с корпусом извещателя должны быть снизу, а защитный козырек находился сверху корпуса.

4 НАСТРОЙКА ИЗВЕЩАТЕЛЯ

4.1 Произвести подключение извещателя с помощью выходного кабеля с разъемом в соответствии со схемой подключения СТР. Назначение контактов разъема приведено на рисунке 3.

4.2 Подключить питание на БР, дать выдержку не менее 1 минуты

4.3 Произвести **юстировку** извещателя с целью совмещения оптических осей излучателя и приемника. Для этого необходимо:

- ослабить винты юстировки на корпусах приемника и излучателя;

- направить приемник линзой в сторону излучателя и, поворачивая корпус в горизонтальной и вертикальной плоскостях, **визуально** выставить приемник так, чтобы его ось как можно точнее проходила через излучатель;

- аналогично провести **визуальную** настройку излучателя;

- **точная настройка** извещателя производится со стороны излучателя медленным поворотом юстировочного устройства в горизонтальной и вертикальной плоскостях до момента засвечивания красного светодиода приемника;

- если настройка не удается с первого раза, - повторить **визуальную** настройку **приемника** и **точную настройку** со стороны **излучателя**;

- зафиксировать юстировочные устройства излучателя и приемника в найденном положении затяжением винтов, при этом светодиод должен продолжать светиться.

4.4 Проверить функционирование извещателя. Для этого произвести контрольные переходы зоны обнаружения на участках через 5 –10 м по всей длине зоны. При каждом переходе светодиод должен погаснуть на время максимум 2 с, а затем снова засветиться. Извещатель должен выдавать извещение **ТРЕВОГА** при каждом переходе контролируемой зоны охраны.

При неустойчивых срабатываниях повторить настройку.

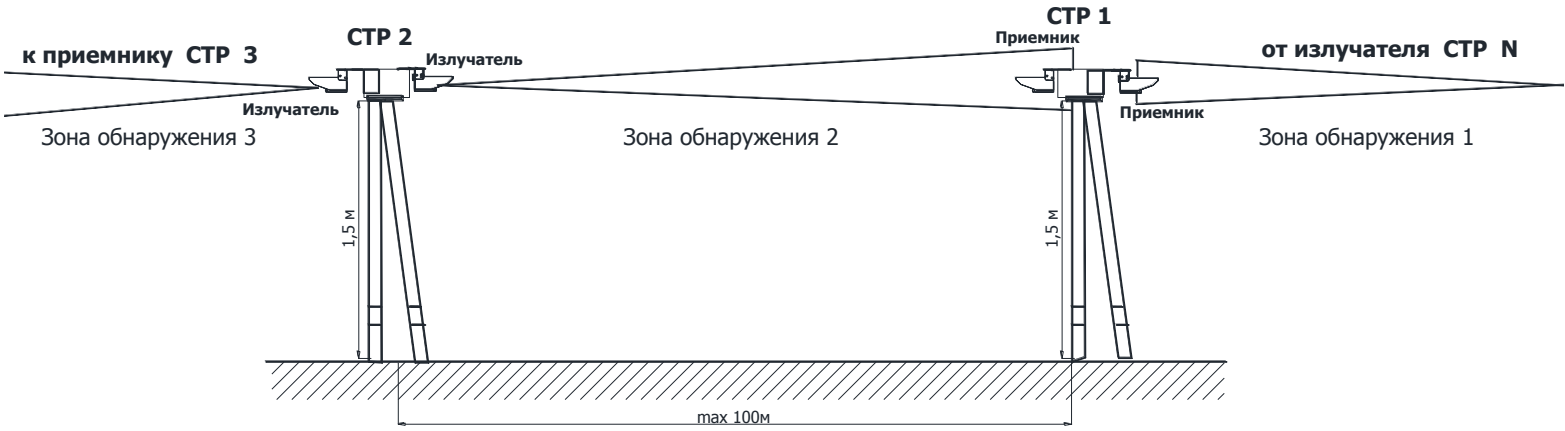

Рисунок 1 Установка и юстировка извещателей

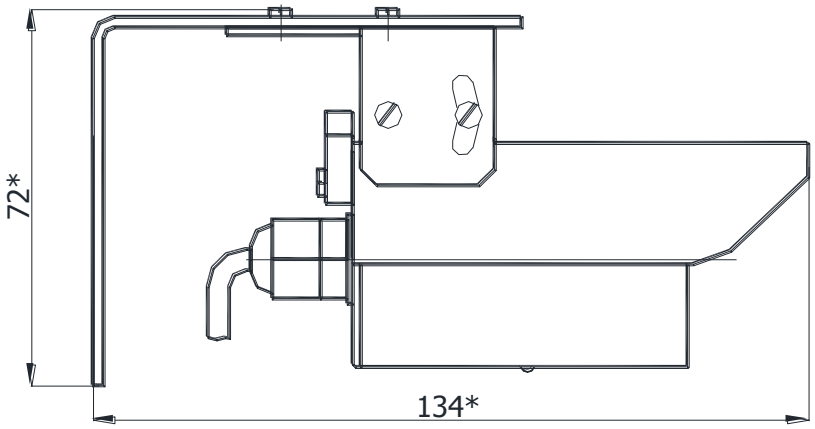

Рисунок 2 Общий вид излучателя и приемника.

5 ВОЗМОЖНЫЕ НЕИСПРАВНОСТИ И СПОСОБЫ ИХ УСТРАНЕНИЯ

Перечень возможных неисправностей и способов их устранения приведен в таблице 5.1.

Таблица 5.1

Наименование неисправности	Вероятная причина	Способ устранения
При юстировке не засвечивается светодиод	Отсутствует питание Не точная юстировка.	Проверить заряд АКБ Провести юстировку по п.4.3.
	Неисправен светодиод. Неисправен излучатель или приемник.	Связаться со службой тех. поддержки*
В дежурном режиме извещатель выдает ложные срабатывания или не срабатывает при контрольных проходах.	Попадание прямых солнечных лучей в линзу приемника. Не точная юстировка. Неисправен излучатель или приемник.	Устранить влияние солнца, например, дополнительным козырьком. Провести юстировку по п.4.3. Связаться со службой тех. поддержки*

* - контакты со службой тех. поддержки приведены на сайте www.npfpol.ru

6 ТРЕБОВАНИЯ К ТРАНСПОРТИРОВАНИЮ И ХРАНЕНИЮ

6.1 Извещатели в упаковке предприятия-изготовителя транспортируется всеми видами крытого транспорта в соответствии с ГОСТ 12997-84 и правилами, действующими на соответствующем виде транспорта.

6.2 Условия транспортирования извещателей в части воздействия климатических факторов соответствуют условиям хранения 4 по ГОСТ 15150: температура воздуха от минус 50 до плюс 50°С, относительная влажность воздуха 80% при плюс 15°С.

6.3 Условия хранения извещателей по ГОСТ 15150 - отапливаемые хранилища с температурой воздуха от плюс 5 до плюс 40°С с верхней относительной влажностью 80% при температуре плюс 35°С.

6.4 Тип атмосферы по содержанию коррозионноактивных агентов - I (условно-чистая) по ГОСТ 15150.

7 КОМПЛЕКТ ПОСТАВКИ

Обозначение	Наименование и условное обозначение	Количество
АТПН.425151.001-01	Извещатель инфракрасный линейный активный ИКС-1-012 в составе:	1
	Излучатель	1
	Приёмник	1
	Ключ монтажный	1
АТПН.425151.001-01 ПС	Паспорт	1

8 СВИДЕТЕЛЬСТВО О ПРИЁМКЕ

8.1 Извещатель инфракрасный линейный активный ИКС-1-012 изготовлен и принят в соответствии с Техническими условиями ТУ 4372–017–59497651–2007 и признан годным к эксплуатации. Заводской номер, дата выпуска, отметка ОТК – на первой странице настоящего паспорта.

8.2 Изделие не содержит в своем составе драгметаллы.

9 ГАРАНТИИ ИЗГОТОВИТЕЛЯ И СВЕДЕНИЯ О РЕКЛАМАЦИЯХ

9.1 Предприятие-изготовитель гарантирует соответствие извещателя требованиям Технических условий при соблюдении потребителем условий транспортирования, хранения и эксплуатации. Гарантийный срок эксплуатации 24 месяца со дня выпуска.

9.2 Рекламации предъявляются предприятию-изготовителю в течение гарантийного срока в письменном виде и при наличии настоящего паспорта. Реквизиты, почтовый адрес, телефон и факс предприятия-изготовителя указаны на сайте www.npfpol.ru.

10 СВЕДЕНИЯ О ВВОДЕ В ЭКСПЛУАТАЦИЮ И РЕМОНТЕ